TP 5-2

FreeCAD 1.0.0 - 28/01/2025 -

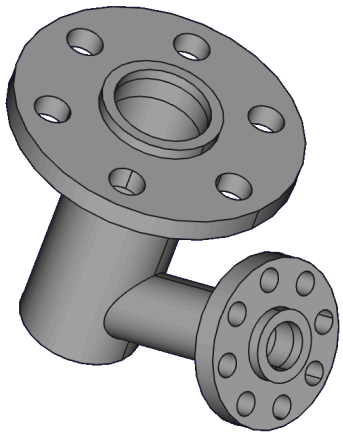

Auteur(s) : mél : dominique.lachiver @ lachiver.fr
web : https://lachiver.fr/

Extrait du Parcours guidé FreeCAD : version web - version papier -

Réalisé avec Scenari Dokiel ;

Licence :

Introduction

Nous allons ajouter des trous de fixation à un modèle existant :

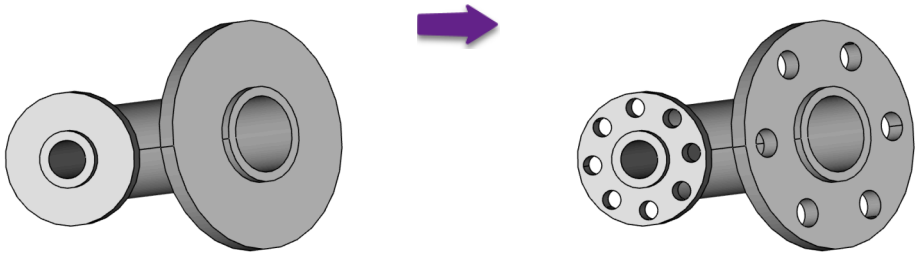

Modèle version initiale *Modèle version finale*

Objectifs

Dans l'atelier Part Design :

- Utiliser la commande Répétition circulaire[W] ;
- Utiliser la commande Créer une ligne de référence[W] ;

Tâches à réaliser

- Télécharger sur votre ordinateur le fichier TP5-2-initial.FCStd et l'ouvrir dans FreeCAD ;
- Enregistrer le document sous le nom TP5-2 ;

1. Trous sur la grande platine

Tâches à réaliser

- Dans la vue Modèle, cliquer droit sur Corps001 et l'activer ;
- Sélectionner la face externe de la grande platine :

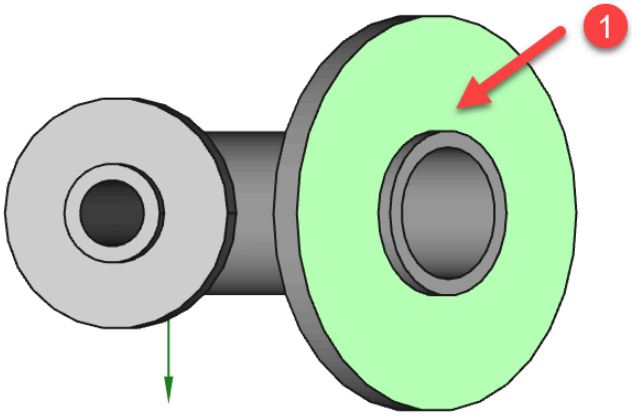

Face à sélectionner

- Créer l'esquisse ci-dessous :

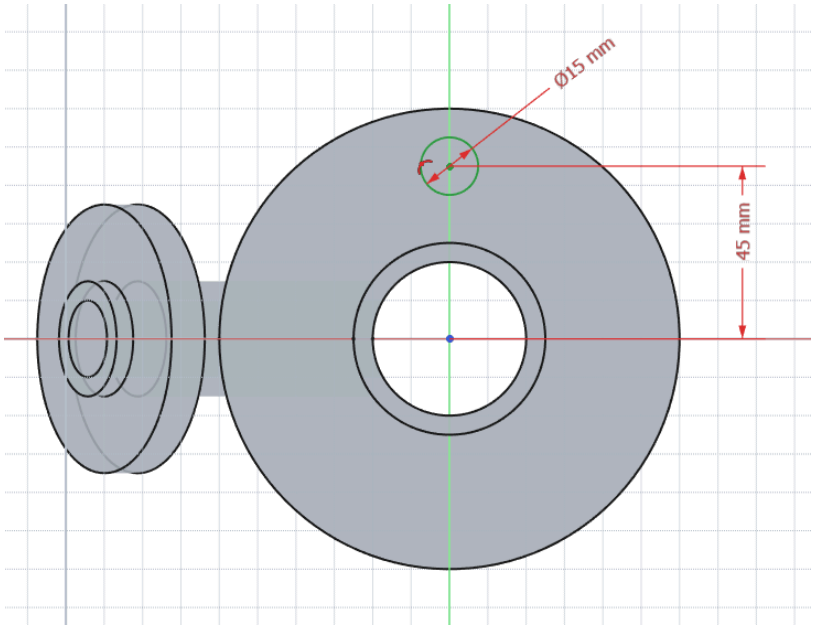

Esquisse à créer

- Créer une cavité du type le plus proche à partir de cette esquisse ;

Dominique Lachiver

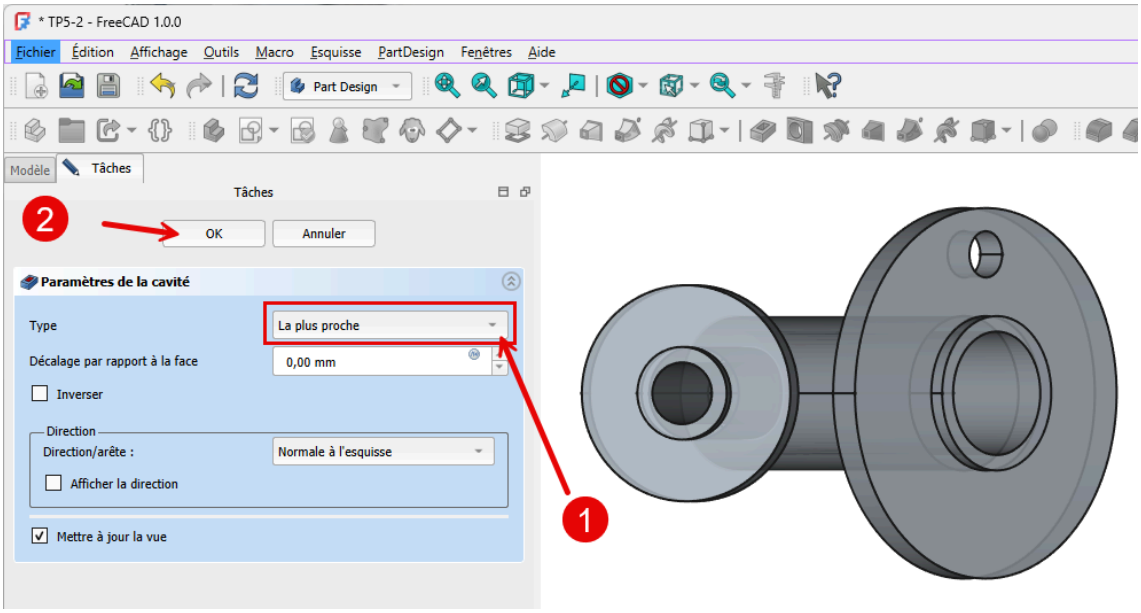

Création de la cavité

- Créer une répétition circulaire en sélectionnant la cavité que vous venez de créer avec 6 occurrences ;

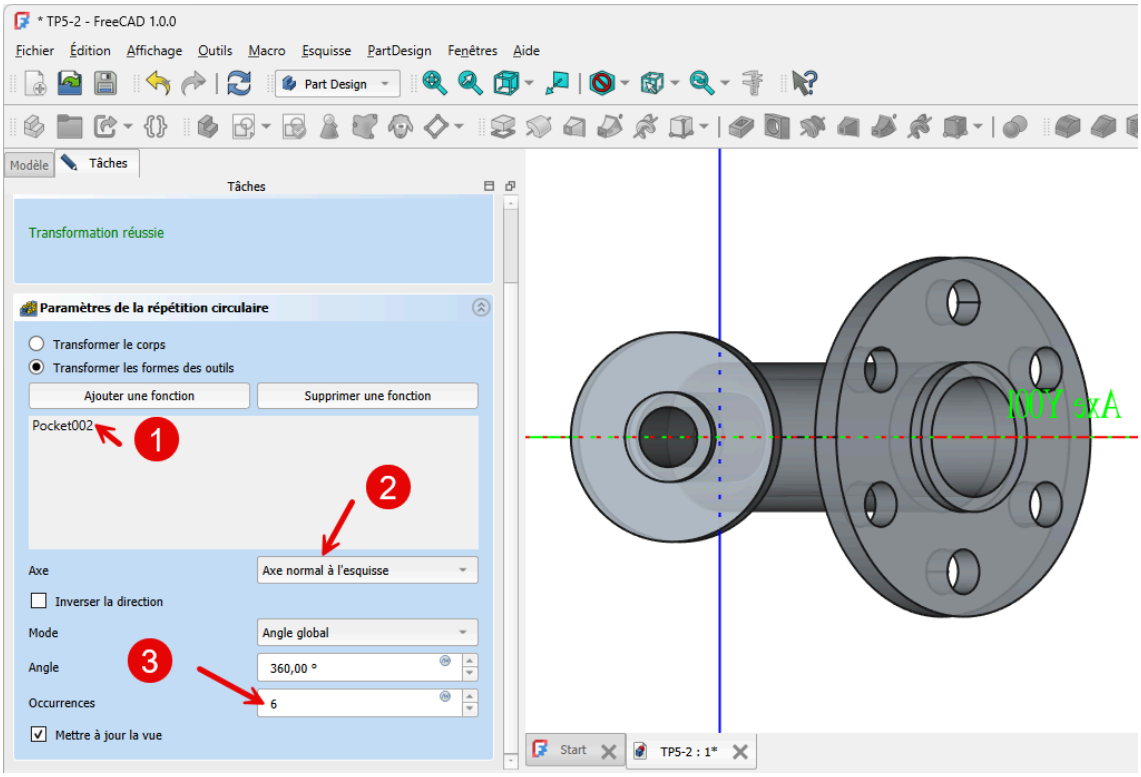

Création de la répétition circulaire

2. Trous sur la petite platine

Tâches à réaliser

- Sélectionner la face externe de la petite platine :

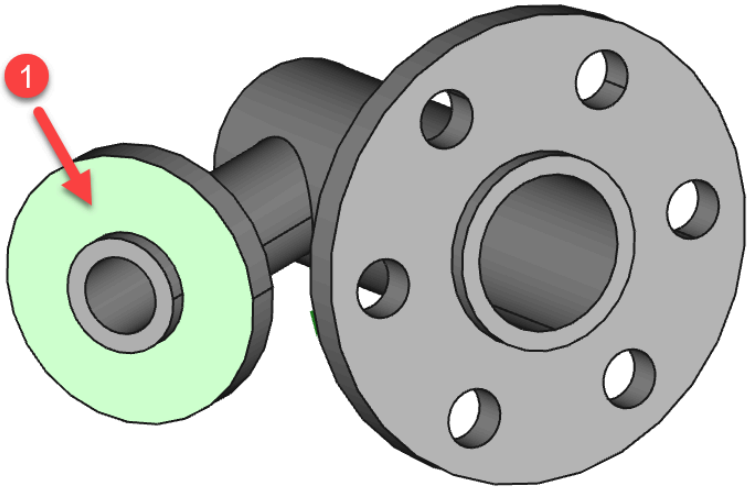

Face à sélectionner

- Créer l'esquisse ci-dessous ;

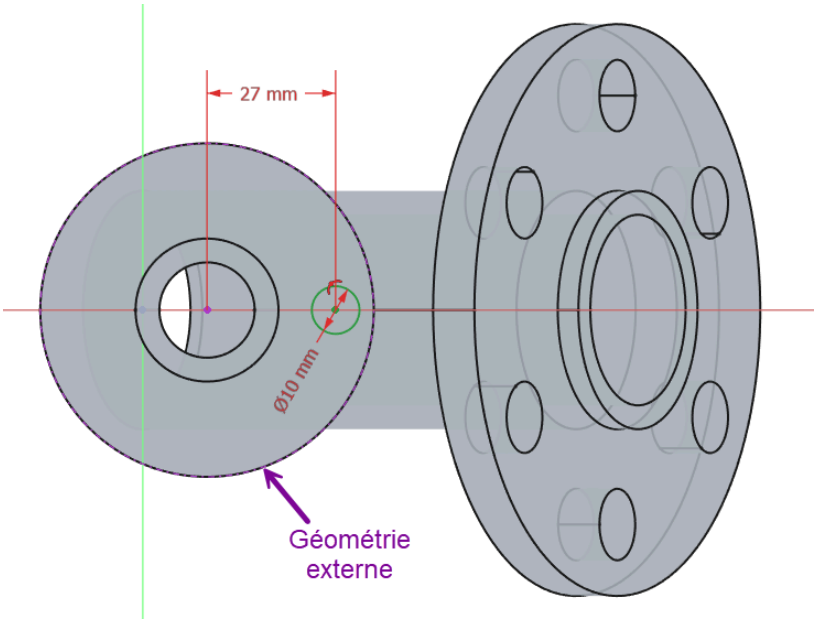

Esquisse à créer

- Créer une cavité du type le plus proche à partir de cette esquisse ;

Dominique Lachiver

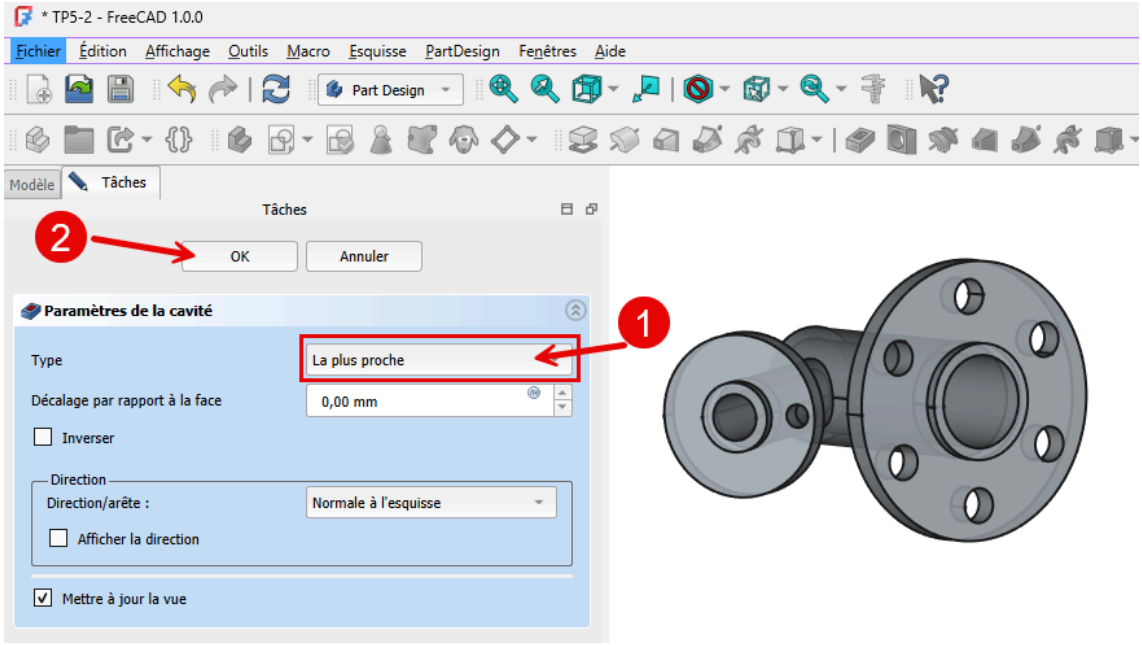

Création de la cavité

- Sélectionner le cercle externe de la petite platine et créer un ligne de référence avec accrochage axe de courbure ;

Création de la ligne de référence

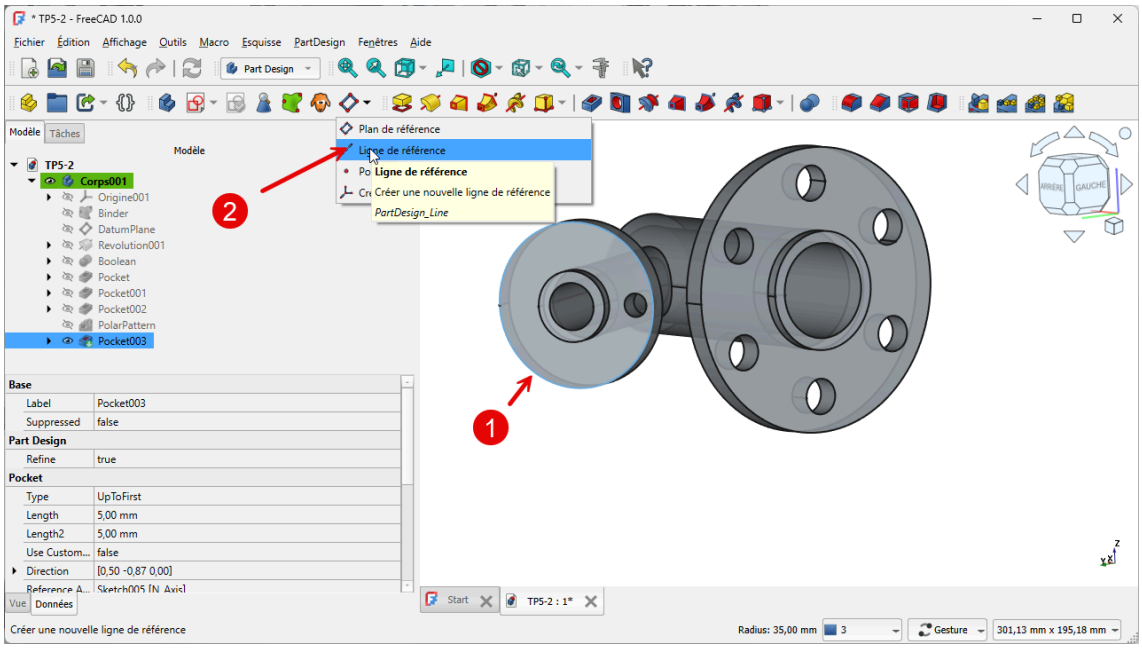

Sélection de l'arête pour la création de la ligne de référence

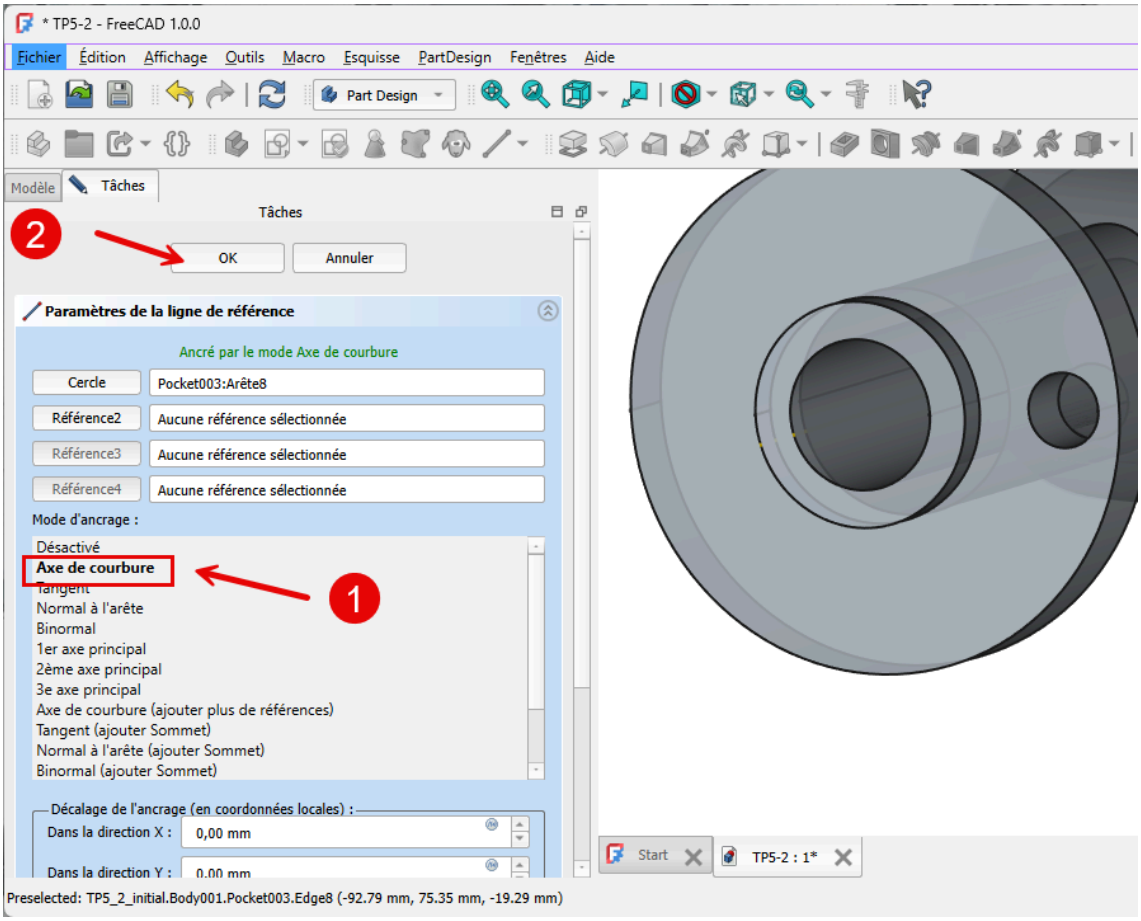

Création de la ligne de référence

- Créer une répétition circulaire en sélectionnant la cavité créée avec 8 occurrences et en prenant la ligne de référence comme axe ;

Dominique Lachiver

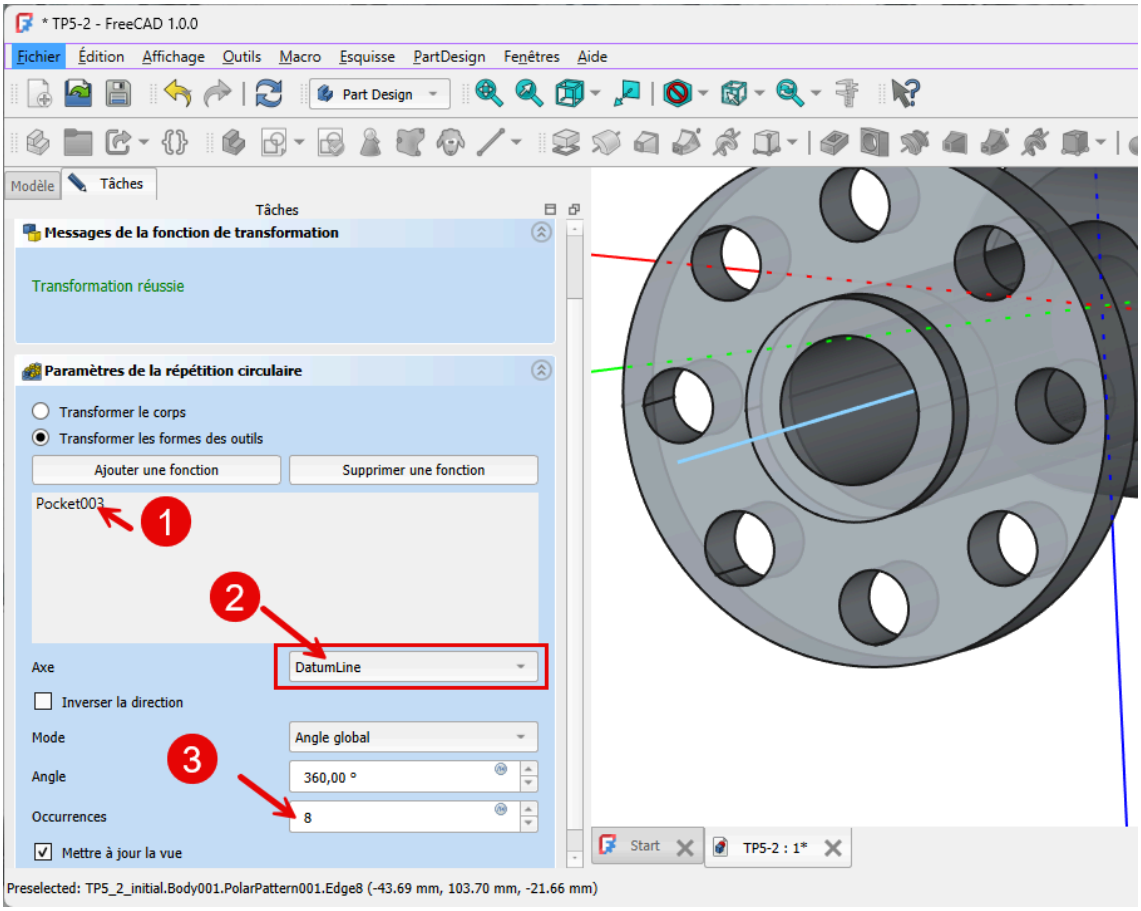

Création de la répétition circulaire

3. Capture vidéo

TP5-2.mp4

Dominique Lachiver